robot coupe®

Blixer® 2 • Blixer® 3 D • Blixer® 4 A • Blixer® 4 V.V. A

robot coupe®

CE

KONFORMITÄTSERKLÄRUNG

Vie oben mit ihrer Typenbezeichnung angegebenen Geräte entsprechen

- Den grundlegenden Anforderungen der folgenden EG-Richtlinien und den diese umsetzenden gesetzlichen Bestimmungen:
  - Maschinenrichtlinie (RL 2006/42/EG)
  - Niederspannungsrichtlinie (RL 2014/35/UE)
  - Elektromagnetische Verträglichkeit (RL 2014/30/UE)
  - Verordnung (EG) Nr. 1935/2004 über Materialien und Gegenstände, die dazu bestimmt sind, mit Lebensmitteln in Berührung zu kommen,
  - Verordnung (EU) Nr. 10/2011 über Materialien und Gegenstände aus Kunststoff, die dazu bestimmt sind, mit Lebensmitteln in Berührung zu kommen
  - Beschränkung gefährlicher Stoffe in Elektro- und Elektronikgeräten (RL 2002/95/EG)
  - Entsorgung von Elektro- und Elektronikgeräten (RL 2012/19/UE)
- Den Bestimmungen der folgenden harmonisierten Europäischen Normen und den auf dem Gebiet der Gesundheit und Sicherheit geltenden Rechtsvorschriften:
  - EN ISO 12100 - 2010 (Sicherheit von Maschinen – Grundbegriffe, allgemeine Gestaltungsleitsätze)
  - EN 60204-1 - 2006 (Sicherheit von Maschinen – Elektrische Ausrüstung von Maschinen, allgemeine Anforderungen)
  - EN 12852: (Vertikalkutter und Mixer)
  - EN 1678-1998: (Gemüseschneidemaschinen)
  - EN 454 + A1 2010-02: (Planetenrühr- und -knetmaschinen)
  - EN 12853: (Handmixer und Handrührer)
  - EN 14655: (Baguette-Schneidemaschinen)
  - EN 13208: (Gemüseschälmaschinen)
  - EN 13621: (Salatschleudern)
  - EN 60529-2000: Schutzarten durch Gehäuse:
    - IP 55 für die Schalter
    - IP 34 für die Geräte

Montceau en Bourgogne, den 4. März 2016

Alain NODET
Technischer Leiter

INHALT

GARANTIE

WICHTIGE HINWEISE

WIR GRATULIEREN ZU IHREM KAUF EINES EMULGATOR-MIXER Blixer® 2 • Blixer® 3 • Blixer® 4 • Blixer® 4 V.V.

INBETRIEBNAHME
- Hinweise zum elektrischen anschluss
- Bedienelemente

MONTAGE

ANWENDUNGSBEISPIELE

HYGIENE

REINIGUNG
- Motorblock
- Edelstahlschüssel
- Messer
- Abstreifer

WARTUNG
- Messer
- Schüssel-auflagen
- Sicherungsscheibe
- Abstreifer

TECHNISCHE BESCHREIBUNG
- Gewicht
- Abmessungen
- Arbeitshöhe
- Geräuschpegel
- Elektrische daten

SICHERHEIT

NORMEN

TECHNISCHE DATEN (
- Perspektivische ansicht
- Schaltpläne

ROBOT-COUPE S.N.C., GARANTIEBEDINGUNGEN

Für Ihr neues ROBOT-COUPE-Produkt gilt dem ursprünglichen Käufer gegenüber eine Garantiefrist von einem Jahr, gerechnet vom Kaufdatum an, wenn Sie es von ROBOT-COUPE S.N.C. gekauft haben.

Wenn Sie Ihr ROBOT-COUPE-Produkt bei einem Händler gekauft haben, übernimmt Ihr Händler die Garantie für Ihr Produkt. (Erkundigen Sie sich bitte bei Ihrem Händler nach den Garantiefristen und -bedingungen.)

ROBOT-COUPE S.N.C. übernimmt die Garantie für Material- und/oder Herstellungsfehler.

DIE ROBOT-COUPE S.N.C. GARANTIE GILT NICHT FÜR :

1 - Schäden, die durch Mißbrauch, Fehlgebrauch, Herunterfallen oder durch die oder als das Ergebnis der Nichtbeachtung der Anleitungen zur Montage, Bedienung, Reinigung, Wartung durch den Benutzer oder Aufbewahrung verursacht wurden.

2 - Das Schärfen und/oder den Ersatz von schneidenden Teilen oder Messern, die durch normalen Gebrauch oder Mißbrauch stumpf geworden, angeschlagen worden oder abgenutzt worden sind.

3 - Material oder Arbeit zum Erneuern oder Reparieren von zerkratzten, verrosteten, angeschlagenen, fleckigen, verbeulten oder verfärbten Oberflächen, Klingen, Messern, Aufsätzen oder Zubehörteilen.

4 - Veränderungen, Zusätze oder Reparaturen, die nicht von dem Unternehmen oder von einer autorisierten Kundendienststelle vorgenommen wurden.

5 - Den Transport zu oder von einer autorisierten Kundendienststelle zum Reparieren eines Gerätes.

6 - Arbeitskosten für das Installieren oder Ausprobieren von Aufsätzen oder Zubehörteilen (wie z. B. Schüsseln, Auflagen, Messern, Aufsätzen), die aus welchem Grund auch immer ausgetauscht werden.

7 - Kosten für das Umkehren der Drehrichtung von Dreiphasen-Elektromotoren (Verantwortungsbereich des Installateurs).

8 - TRANSPORTSCHADEN. Für sichtbare und versteckte Schäden ist das Transportunternehmen verantwortlich. Der Empfänger muß das Transportunternehmen und den Versender sofort bzw. - im Fall von versteckten Transportschäden - sofort nach deren Entdeckung benachrichtigen. BEWAHREN SIE ALLE ORIGINALVERPACKUNGEN UND DAS VERPACKUNGSMATERIAL ZUR KONTROLLE SEITENS DES TRANSPORTUNTERNEHMENS AUF.

Weder ROBOT-COUPE S.N.C. noch die ihr angegliederten Unternehmen noch ihre Händler, Führungskräfte, Direktoren, Vertreter, Mitarbeiter und Versicherer übernehmen die Haftung für Folgeschäden oder andere Schäden, Verluste oder Kosten in Verbindung mit oder aufgrund der Unfähigkeit, das Gerät, zu welchem Zweck auch immer, zu benutzen.

EMPFEHLUNGEN ZUR INSTALLATION VON GERÄTEN MIT STUFENLOSER DREHZAHLREGELUNG UND ZUM PERSONENSCHUTZ

Die folgenden Empfehlungen gelten für Geräte, die mit Asynchronmotor und Frequenzumrichter ausgestattet und mit einphasigem Wechselstrom betrieben werden.

Anmerkung :

- *Das Stromnetz und die Schutzvorrichtungen müssen den jeweils gültigen gesetzlichen Bestimmungen entsprechen.*
- *Der elektrische Anschluss des Gerätes darf nur von dafür qualifiziertem Personal durchgeführt werden.*

Geräteschutz

- Wie jede elektronische Vorrichtung enthalten Frequenzumrichter Bauelemente, die durch elektrostatische Entladungen beschädigt werden können. Vor jeglichem Kontakt mit den Frequenzumrichtern müssen sich die entsprechenden Personen deshalb von statischer Elektrizität befreien.
- Bei Arbeiten an den elektrischen Bestandteilen darf das Gerät nie unter Spannung stehen.
- Wiederholtes Unterspannungsetzen des Geräts kann zu Überlastung und Zerstörung des Frequenzumrichters führen. Nach einer Unterbrechung des Stromkreises stets 3 Minuten vor einem erneuten Unterspannungsetzen warten.

Elektrischer Anschluss

- Das Gerät wird bis zum Frequenzumrichter mit einphasigem* Wechselstrom gespeist. Dort wird dieser in dreiphasigen Drehstrom mit stufenlos regelbarer Frequenz umgewandelt. Mit diesem Drehstrom wird der Motor angetrieben.
- Das Gerät nur an ein Netz mit einphasigem* Wechselstrom mit 200 – 240 V, 50 oder 60 Hz und Erdung anschließen. Eine höhere Netzspannung würde den Frequenzumrichter zerstören.
- Das Gerät muss für einen ausreichenden Personenschutz unbedingt geerdet sein.

Personenschutz durch Schutzschalter

Bei Geräten mit Frequenzumrichtern muss für einen ausreichenden Personenschutz der Fehlerstromschutzschalter (FI-Schalter) besonders sorgfältig ausgewählt werden. Es gibt FI-Schalter Typ AC zur Auslösung nur bei Wechsel-Fehlerströmen, FI-Schalter Typ A zur Auslösung bei Wechsel-Fehlerströmen und pulsierenden Gleich-Fehlerströmen und FI-Schalter Typ B zur Auslösung bei Wechsel-Fehlerströmen, pulsierenden und glatten Gleich-Fehlerströmen.

Gefahr ! Die Frequenzumrichter sind mit einem Gleichrichter der Netzspannung ausgerüstet. Dadurch kann bei einem Kurzschluss ein Gleich-Fehlerstrom entstehen, durch den ein nur Wechselstrom-sensitiver FI-Schalter Typ AC nicht ausgelöst wird !

Da das Gerät mit einphasigem* Wechselstrom gespeist wird, sollte ein Pulsstrom-sensitiver FI-Schalter Typ A verwendet werden, der durch folgendes Symbol gekennzeichnet ist : ⊠.

Achtung : *Je nach Hersteller haben FI-Schalter unterschiedliche Bezeichnungen.*

Geräte mit Frequenzumrichter erzeugen einen Leckstrom im Schutzleiter, der den FI-Schalter auslösen kann. Das kann folgende Gründe haben:

- Mehreren Geräten mit stufenloser Drehzahlregelung ist derselbe FI-Schalter vorgeschaltet.
- Die Stärke des Leckstroms ist größer als der Auslösestrom des FI-Schalters.

Achtung : *Bei der Herstellung von FI-Schaltern kommt es zu Abweichungen. Dadurch betrifft der tatsächliche Wert, bei dem es zur Abschaltung kommt, zwischen 50 und 100 % des angegebenen Werts. Beim Auftreten von Problemen sollten daher die Stärke des Leckstroms und der tatsächliche Auslösestrom des FI-Schalters gemessen werden.*

Richten Sie sich zur Orientierung nach den Eigenschaften Ihres Geräts gemäß folgender Tabelle:

Gerät	Netzspannung	Leiterquerschnitt (mm^2)	FI-Schalter (L + N)	
			Bemessungsstrom (A)	Auslösestrom (mA)
Blixer® 4 V.V.	200 - 240V 50 oder 60 **Wechselstrom**	1,5	B16	≥ 30

* Außer in Japan vertriebene Spezialmodelle 200 - 240 V mit Dreiphasenstrom

WICHTIGE HINWEISE

ACHTUNG
BEDIENUNGSANLEITUNG AUFBEWAHREN

ACHTUNG: Um Unfällen wie Stromschlägen und Körperverletzungen sowie Sach- und Geräteschäden durch unsachgemäßen Gebrauch vorzubeugen, bitten wir Sie, die folgenden Hinweise sorgfältig zu beachten und sie genauestens zu befolgen. Durch das Lesen der Bedienungsanleitung machen Sie sich mit Ihrem Gerät und der korrekten Benutzung seiner Ausstattung vertraut. Lesen Sie die Anleitung bitte ganz durch und geben Sie sie auch jeder anderen Person, die das Gerät benutzen könnte, zu lesen.

AUSPACKEN

• Das Gerät sowie Beutel und Kästchen mit Zubehör und Spezialteilen vorsichtig aus der Verpackung nehmen.

• VORSICHT beim Auspacken der schneidenden Teile (Messer, Messerblätter, Scheiben usw.).

AUFSTELLUNG

• Wir empfehlen, das Gerät nur auf einer einwandfrei standfesten Fläche aufzustellen.

ANSCHLUSS

• Bevor das Gerät angeschlossen wird, überprüfen, ob die Stromart des Netzanschlusses mit der auf dem Fabrikschild des Motorblocks angegebenen Stromart übereinstimmt und ob die zulässige Stromstärke ausreicht

• Das Gerät nur an eine geerdete Steckdose anschließen.

• Bei Drehstrom ist darauf zu achten, daß sich das Messer entgegen dem Uhrzeigersinn dreht.

HANDHABUNG

• Schneidende Teile wie Messer und Messerblätter stets mit äußerster Sorgfalt behandeln.

MONTAGE

• Die einzelnen Schritte der Montageanleitung genau beachten (Seite 25). Darauf achten, daß alle Zubehörteile richtig angebracht werden.

BETRIEB

• Versuchen Sie nie, die Verriegelungs- und Sicherheitsvorrichtungen zu umgehen!

• Führen Sie niemals einen Gegenstand in den Arbeitsbehälter ein!

• Stopfen Sie die zu verarbeitenden Produkte nie mit der Hand nach!

• Überladen Sie das Gerät nicht!

• Lassen Sie das Gerät nie leer laufen!

REINIGUNG

• Vor dem Reinigen den Netzstecker aus der Steckdose ziehen.

• Reinigen Sie das Gerät und das Zubehör systematisch nach jedem Arbeitsdurchgang.

• Den Motorblock auf keinen Fall ins Wasser tauchen.

• Verwenden Sie zum Reinigen der Aluminiumteile ein für Aluminium geeignetes handelsübliches Reinigungsmittel.

• Vermeiden Sie beim Reinigen der Kunststoffteile Reinigungsmittel mit stark basischen Substanzen (wie z. B. Natronlauge, Ammoniak usw.).

• Robot-Coupe kann auf keinen Fall für die Nichtbeachtung der Grundregeln für Reinigung und Hygiene seitens des Benutzers verantwortlich gemacht werden.

WARTUNG

• Vor Öffnen des elektrischen Einbauraumes immer den Netzstecker aus der Steckdose ziehen.

• Den einwandfreien Zustand des Messers überprüfen.

• Regelmäßig den Zustand der Dichtungen und das richtige Funktionieren der Sicherheitsvorrichtungen überprüfen.

• Wenn bei der Verarbeitung ätzende Bestandteile (wie z. B. Zitronensäure) verwendet werden, Wartung und Überprüfung der Zubehörteile mit besonderer Sorgfalt durchführen.

• Das Gerät nicht in Betrieb nehmen, wenn das Stromkabel oder der Stecker defekt sind, wenn das Gerät nicht einwandfrei funktioniert oder wenn es auf irgendeine Weise beschädigt wurde.

• Reparaturen nur vom Fachhändler durchführen lassen.

Blixer® 2 • Blixer® 3 • Blixer® 4 • Blixer® 4 V.V. MACHINENBESCHREIBUNG

ROBOT-COUPE hat mit dem **Blixer®** eine neue Geräte-Konzeption entwickelt.

Der Blixer® ist die Verbindung bekannter Geräte : Kutter und Blender-Mixer.

Der Blixer® ist auf die Bedürfnisse von Restaurants, Imbißbetrieben, Feinkostgeschäften und Bäkereien abgestimmt.

Mit dem Blixer® können Sie ohne Probleme rohe oder gekochte, flüssige oder halbflüssige Gerichte mixen

Die unkomplizierte Konstruktion erlaubt, alle Teile, die für die Reinigung und Wartung in die Hand genommen werden müssen, einfach herauszunehmen oder einzusetzen. Der Blixer® ist auch optimal bedienungsfreundlich.

Besonderes Augenmerk erhalten die verschiedenen Handlungen, die zum Stopp des Antriebes führen.

Diese Bedienungsanleitung enthält alle wichtigen Informationen, die Sie benötigen, um den größtmöglichen Nutzen aus Ihrem Kauf zu ziehen.

Wir empfehlen Ihnen daher, diese Anleitung sorgfältig durchzulesen, bevor Sie das Gerät in Betrieb nehmen.

INBETRIEBNAHME

• HINWEISE ZUM ELEKTRISCHEN ANSCHLUSS

Überprüfen Sie, bevor Sie das Gerät anschließen, ob die Stromart Ihres Netznschlusses mit der auf dem Fabrikschild des Motorblocks angegebenen Stromart übereinstimmt.

⚠ A C H T U N G !

DIESES GERAT MUSS UNBEDINGT GEERDET WERDEN (STROMSCHLAGGEFAHR)!

• Einphasengerät Blixer® 2 - Blixer® 3 - Blixer® 4

Die Modelle werden von ROBOT-COUPE mit verschiedenen Antrieben ausgerüstet :

230 V / 50 Hz
115 V / 60 Hz
220 V / 60 Hz

Das Gerät wird mit Netzkabel inklusive angeschlossenem Einphasenstecker geliefert.

• Dreiphasengerät Blixer® 4

Die Modelle werden von ROBOT-COUPE mit verschiedenen Antrieben ausgerüstet :

400 V / 50 Hz
220 V / 60 Hz
380 V / 60 Hz

Das Gerät wird mit steckerlosem Netzkabel geliefert, an das Sie einen Ihrem Netzanschluß entsprechenden Stecker anschließen. Von den vier Leitern des Kabels verbinden Sie einen mit der Masse, die drei anderen mit den drei Netzphasen.

Vierpoliger Stecker :

1. Verbinden Sie den grün/gelben Masseleiter mit dem Massepol.
2. Verbinden Sie die drei anderen Leiter mit den drei restlichen Polen.

Fünfpoliger Stecker: Da die ROBOT-COUPE-Geräte keinen Nulleiter benötigen, bleibt der Mittelpol Ihres Steckers unbelegt.

Lassen Sie das Gerät kurz leerlaufen und überprüfen Sie, ob sich das Messer entgegen dem Uhrzeigersinn dreht.

Sollte sich das Messer im Uhrzeigersinn drehen, dann vertauschen Sie zwei Phasen :

DIE GRÜN/GELBE ERDLEITUNG NICHT ABKLEMMEN!

Vertauschen Sie: ❶ gegen ❷ oder
❶ gegen ❸ oder
❷ gegen ❸

• Einphasengerät Blixer® 4 V.V. (elektronische drehzalregelung):

Das Modell wird von ROBOT-COUPE mit folgendem Antrieb ausgerüstet + Regler 230 V/50 - 60 Hz /1

Die zulässige Stromstärke des genormten Stromanschlusses muss mindestens 10 A, bei intensivem Gebrauch vorzugsweise 16 A betragen.

• BEDIENELEMENTE

Rote Taste	=	Aus
Grüne Taste	=	Ein
Schwarze Taste	=	Pulsbetrieb

Blixer® 2 / Blixer® 3 / Blixer® 4 Einphasengerät:
1 Drehzahl: 3000 U/min bei 50 Hz, 3600 U/min bei 60 Hz

Blixer® 4 Dreiphasengerät :
Geschwindigkeit - Wahlschalter 2 Geschwindigkeiten 1500 oder 3 000 U/min.

Blixer® 4 V.V. Einphasengerät :
Drehzahlregler : 300 bis 3500 U/min.

MONTAGE

1) Stellen Sie sich vor das Bedienfeld des Kutters und setzen Sie die Kutterschüssel auf die Antriebswelle. Dabei soll der Griff etwas nach links gerichtet sein.

2) Die Kutterschüssel mit leichter Drehung nach rechts einrasten.
Der Griff befindet sich nun Ihnen gegenüber.

3) Stecken Sie das Messer auf die Antriebswelle und schieben Sie es bis auf den Boden der Schüssel hinunter. Achten Sie dabei darauf, daß es richtig sitzt, indem Sie es in der Schüssel drehen.

4) Vergewissern Sie sich, dass der Abstreifer korrekt mit dem Deckel und der Kurbel verbunden ist.

5) Setzen Sie den Deckel auf die Schüssel und drehen Sie ihn nach rechts bis zum Anschlag.

Das Gerät ist jetzt bereit zu funktionnieren.

VERARBEITUNGSBEISPIELE

Mit dem Blixer® erledigen Sie alle Schneidaufgaben in kürzester Zeit. Deshalb empfehlen wir, die Verarbeitung aufmerksam zu beobachten, um das gewünschte Ergebnis problemlos zu erzielen.

ANWENDUNG IN HEILANSTALTEN

ERNAHRUNG MIT DEM LOFFEL

- Hacken : Fleisch, ,Fisch
- Gemüsepüree
- Mousse : Gemüse, Fisch
- Obstkompott

HALBFLÜSSIGE ERNAHRUNG

Ausgehend von der Ernährung vom Löffel etwas Flüssigkeit in die Vorbereitung geben :

- Hackfleisch + Soße
- Puree + Flüssigkeit (Brühe, Milch,…)
- Suppen / Flüssiger Brei
- Obstkompott + Sirup oder Wasser

FLUSSIGE ERNAHRUNG (Benutzung einer Sonde)

- Suppen und alle Vorbereitungen, die flüssig gemacht werden können

VORBEREITUNGEN für Restaurants und Delikatessenbetriebe

- Kräuterbutter : Lachs, Maître d'hôtel,…
- Soßen : Grün-, Braun-, Mayonnaise, Remulade,…
- Verlängert mit Sahne, Tomate, Petersilie,…
- Zerkleinern für Krebssuppe : Langustine, Hummer, Schaltiere,…

VORBEREITUNGEN für kosmetische oder pharmazeutische Laboratorien

- Mahlen : Pflanzen, Korn, Sahmen, Kristallpuder, Tabletten,…
- Mischen : Salben, Kremen, Pasten,…

HYGIENE

- **SEHR WICHTIG! NIEMALS KONZENTRIERTES CHLORWASSER BENUTZEN**

- die Reinigungsmittel/Desinfektionsmittel genau nach Vorschrift des Herstellers gebrauchen (Meistens auf der Verpackung angegeben).
- Gründlich reiben.
- wirken lassen.
- sorgfältig abspülen.
- sorgfältig mit einem Tuch trocknen.

REINIGUNG

A C H T U N G !

Vor jeder Reinigung bzw. Wartung ziehen Sie den Stecker aus der Steckdose (Stromschlaggefahr).

• MOTORBLOCK

Motorblock niemals ins Wasser tauchen, sondern nur mit einem feuchten Tuch oder Schwamm reinigen.

• EDELSTAHLSCHÜSSEL

Nehmen Sie nach Abnahme des Deckels die Schüssel vom Motorblock, indem Sie sie durch einen Druck auf den im Handgriff integrierten Hebel entriegeln und dann anheben. Lassen Sie bei flüssigen Produk-ten das Messer in der Schüssel, um eine einwandfreie Dichtheit zu gewährleisten.

Nehmen Sie bei festen Produkten das Messer aus der Schüssel und leeren Sie deren Inhalt.

Setzen Sie gegebenenfalls die Schüssel und das Messer erneut auf die Antriebswelle und setzen Sie das Gerät in Betrieb, um das Messer von Resten zu säubern.

Sie können den Aufsatz vorreinigen, indem Sie heißes Wasser in die Schüssel füllen und das Gerät einige Minuten lang laufen lassen.

• MESSER

Die Messerkappe ist abnehmbar, um das Säubern zu erleichtern.

Nach der Reinigung des Messers sind die Messerklingen gründlich zu trocknen, um ein Oxydieren zu vermeiden.

• ABSTREIFER

Zum Reinigen des Abstreifers und des Deckels, verfahren Sie folgender Maßen :

Sie drücken den Abstreifer gegen den Deckel und drehen ihn um 45 (siehe Skizze 1). Danach können Sie den Abstreifer, den Deckel und den Dreharm reinigen (seihe Skizze 2 und 3).

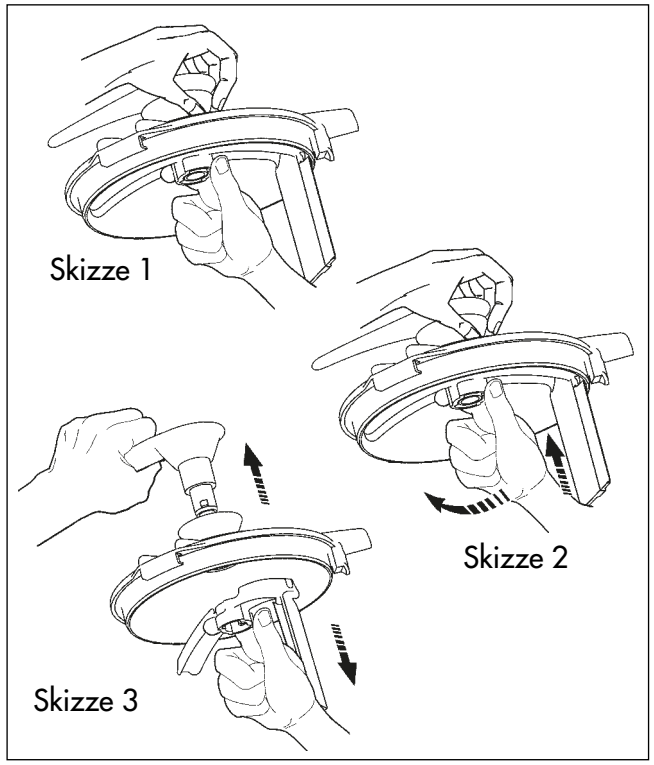

⚠ W I C H T I G !

Vergewissern Sie sich, dass Ihr Spülmittel für Kunststoffteile geeignet ist. Einige zu alkalische Reinigungsmittel (zu hoher Gehalt an Natriumcarbonat oder Ammoniak) sind für bestimmte Kunststoffe nämlich absolut nicht geeignet und können diese sehr schnell beschädigen.

WARTUNG

• MESSER

Die Schnittqualität hängt in erster Linie vom Zustand bzw. dem Verschleiß der Messerblätter ab. Das Messer unterliegt einem natürlichen Verschleiß und muß daher regelmäßig ausgewechselt werden, um eine gleichbleibende Qualität der verarbeiteten Produkte zu gewährleisten.

• SCHUSSEL-AUFLAGEN

Wenn diese Auflagen verschlissen sind, bleibt die Schüssel auf dem Motorblock nicht mehr verriegelt, was zu einer umständlichen Bedienung führt, da die Schüssel während des Betriebes locker werden kann.

Für den Benutzer besteht keinerlei Gefahr, da das Gerät durch das eingebaute Sicherheitssystem geschützt wird.

Wir empfehlen daher, im Verschleißfall diese Auflagen auszuwechseln, damit das Gerät seinen optimalen Bedienungskomfort beibehält.

• SICHERUNGSSCHEIBE

Diese Scheibe am Boden der Schüssel sichert deren festen Halt und muss bei Abnutzung ausgewechselt werden.

• ABSTREIFER

Der Abstreifer mit dem dazugehörigen Drehhebel ist ein wesentlicher Bestandteil des Gerätes. Er ist einfach zu demontieren und zu reiningen, damit die optimale Hygiene gewährleistet ist.

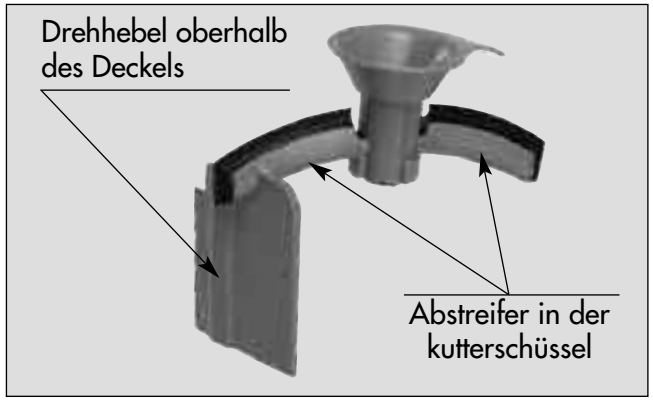

TECHNISCHE BESCHREIBUNG

• GEWICHT

	Netto	Brutto
Blixer® 2	10,4 kg	11,5 kg
Blixer® 3	12 kg	13 kg
Blixer® 4	16 kg	17 kg
Blixer® 4 V.V.	16 kg	17 kg

• ABMESSUNGEN (in mm)

Blixer® 2		Blixer® 3	
A	389	A	420
B	281	B	330
C	210	C	210
D	165	D	190

Blixer® 4 • Blixer® 4 V.V.

A	480
B	304
C	226
D	255

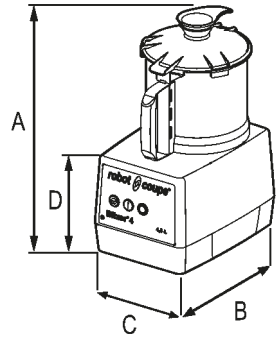

•ARBEITSHÖHE

Wir empfehlen, das Gerät auf einer festen Arbeitsfläche so aufzustellen, daß sich der obere Rand der Schüssel in einer Höhe von etwa 1,20 m bis 1,30 m befindet.

• GERÄUSCHPEGEL

Der Geräuschpegel (äquivalenter Dauerschallpegel) im Leerlaufbetrieb liegt unterhalb von 70 dB (A).

• ELEKTRISCHE DATEN

Einphasengerät Blixer® 2

Motor	Drehzahl (U/min.)	Stromaufnahme (A)
230 V / 50 Hz	3000	7
120 V / 60 Hz	3600	13

Einphasengerät Blixer® 3 / Blixer® 4

Motor	Drehzahl (U/min.)	Stromaufnahme (A)
230 V / 50 Hz	3000	5,5
120 V / 60 Hz	3600	13

Dreiphasengeräte Blixer® 4

Motor	Drehzahl 1 (U/min.)	Drehzahl 2 (U/min.)	Stromaufnahme (A)
400 V / 50 Hz	1500		2,0
		3000	2,7
220 V / 60 Hz	1800		3,8
		3600	5,2

Einphasengerät Blixer® 4 V.V.

Motor	Drehzahl (U/min.)	Stromaufnahme (A)
230 V / 50 Hz	300 bis 3000	4,8

- Die Leistung ist auf dem Typenschild angegeben.

SICHERHEIT

Das Modell Blixer® 2 ist mit einem mechanischen Sicherheitssystem ausgestattet.

Die Modelle Blixer® 3, Blixer® 4 und Blixer® 4 V.V. verfügen über ein mechanisches Sicherheitssystem.

Diese Modelle sind mit einer Motorbremse ausgestattet.

Beim Öffnen des Deckels kommt der Motor sofort zum Stehen.

⚠ A C H T U N G !

Das Messer und die Klingen sind Schneidwerkzeuge. Gehen Sie sehr vorsichtig damit um!

Um das Gerät erneut in Betrieb zu setzen, genügt es, den Deckel zu schließen und auf die grüne Taste zu drücken.

Wir empfehlen jedoch, beim Verarbeiten von Flüssigkeiten zur Vermeidung von Spritzern das Gerät vor dem Öffnen des Deckels auszuschalten.

Die Modellen verfügen ferner über einen Thermo-Schutz, durch den der Motor bei zu langem Betrieb oder bei Überlastung automatisch zum Stehen kommt.

Warten Sie in diesem Fall ab, bis sich das Gerät abgekühlt hat, bevor Sie es erneut in Betrieb setzen.

⚠ W I C H T I G !

Nicht versuchen, die Verriegelungs- und Sicherheitsvorrichtungen zu umgehen.

Keine Gegenstände in den Arbeitsbehälter einführen.

Die zu verarbeitenden Produkte nicht mit der Hand nachstopfen.

Das Gerät nicht übermäßig belasten.

Das Gerät nicht leer laufen lassen.

NORMEN

Siehe Konformitätserklärung Seite 2.

robot coupe®

Blixer® 2

N° de série / Serial number
- 526 - - - - - - -
- 697 - - - - - - -

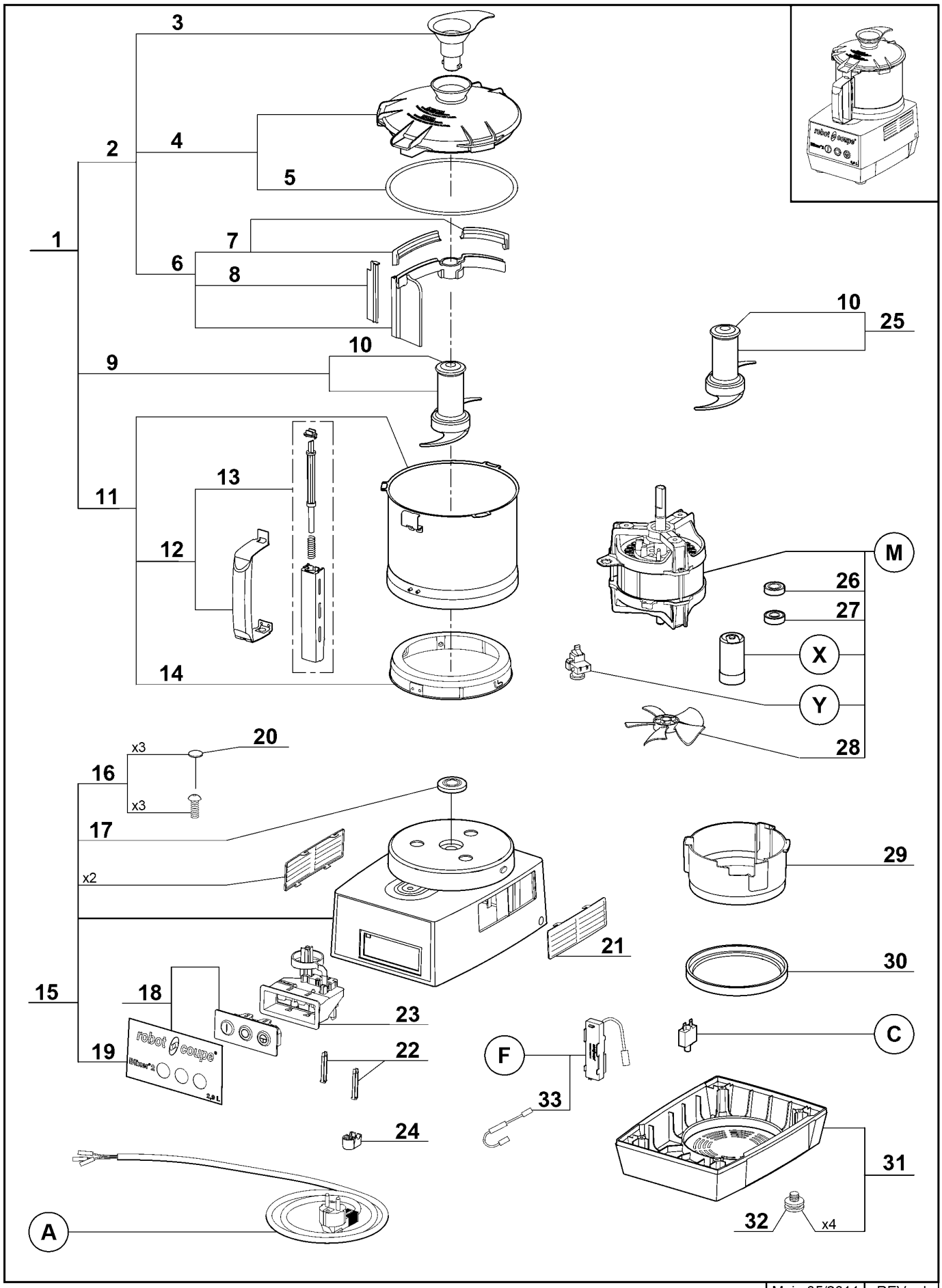

robot coupe®

Blixer® 2

N° de série / Serial number
- 526 - - - - - - -
- 697 - - - - - - -

Index	Pièce / Part	Désignation	Description
1	27 369	CUTTER COMPLET	CUTTER ATTACHMENT
2	39 887	ENS. COUVERCLE	LID ASSEMBLY
3	39 749	ENS. POIGNEE RACLEUR	SCRAPER HANDLE ASSEMBLY
4	39 810	ENS. COUVERCLE + JOINT	LID ASSEMBLY + SEAL ASSEMBLY
5	39 756	JOINT DE COUVERCLE	LID SEAL
6	39 886	ENS. BRAS RACLEUR	SCRAPER ARM ASSEMBLY
7	39 754	ENS. RACLEUR COUVERCLE	LID SCRAPER ASSEMBLY
8	39 885	RACLEUR CUVE	BOWL SCRAPER
9	27 370	COUTEAU DENTE	FINE SERRATED BLADE
10	104 935	CAPUCHON COUTEAU	BLADE CAP
11	39 868	ENS. CUVE	BOWL ASSEMBLY
12	39 867	ENS. POIGNEE CUVE	BOWL HANDLE ASSEMBLY
13	39 866	ENS. TIGE SECURITE	SAFETY ROD ASSEMBLY
14	39 753	ENS. RONDELLE D'ACCROCHAGE	LOCKING WASHER ASSEMBLY
15	39 869	ENS. SUPPORT MOTEUR	MOTOR SUPPORT ASSEMBLY
16	29 200	ENS. VISSERIE SUPPORT MOTEUR	MOTOR SUPPORT SCREWS SET
17	501 010	BAGUE ETANCHEITE	SHAFT SEAL
18	39 871	ENS.TABLEAU COMMANDE	CONTROL PANEL ASSEMBLY
19	39 873	ENS. PLAQUE FRONTALE	FRONT PLATE
20	101 104	CAPSULE CACHE VIS	BOLT COVER
21	104 122	GRILLE VENTILATION	VENTILATION GRID
22	39 876	ENS.CLAVETTE PLASTRON	PANEL KEY ASSEMBLY
23	39 877	ENS. SECURITE	SAFETY ASSEMBLY
24	49 000	CAVALIER SERRE CABLE	POWER CORD CLIP
25	27 371	COUTEAU CRANTE	SERRATED BLADE
26	504 229	ROULEMENT MOTEUR SUPERIEUR 6002 2RS	UPPER BALL-BEARING 6002 2RS
27	600 457	ROULEMENT MOTEUR INFERIEUR 6201 2RS	LOWER BALL BEARING 6201 2RS
28	117 610	VENTILATEUR MOTEUR	MOTOR FAN
29	39 878	CONDUIT VENTILATION	VENTILATION BAFFLE
30	39 879	TAMPON AMORTISSEUR	ABSORBER
31	29 904	ENS. SOCLE	BASE ASSEMBLY
32	39 928	ENS. PIED (x4)	FOOT ASSEMBLY (x4)
33	39 587	RESISTANCE	RESISTOR

Index	Désignation	Description
A	CABLE D'ALIMENTATION	POWER CORD
C	COUPE CIRCUIT	CIRCUIT BREAKER
F	MODULE DE FREINAGE	BREAKING MODULE
M	MOTEUR	MOTOR
X	CONDENSATEUR DE DEMARRAGE	STARTING CAPACITOR
Y	RELAIS DEMARRAGE MOTEUR	MOTOR STARTING RELAY

Machine	Voltage	A	C	F	M	X	Y
33 231 Aust	240/50/1	39 891	39 188	39 880	3 161	600 018	500 289
33 232 UK		39 889					
33 230 CH	230/50/1	39 893					
33 229 DK		39 892					
33 228		39 888					
33 233	220/60/1				3 162		504 674
33 245 BRA		39 594					
33 234	120/60/1	39 890	118 442 S	39 894	3 163	600 089	500 296
33 235	100/50-60/1				3 164		

robot coupe®

BLIXER® 3D

N° de série / Serial number
- 446 - - - - - - -

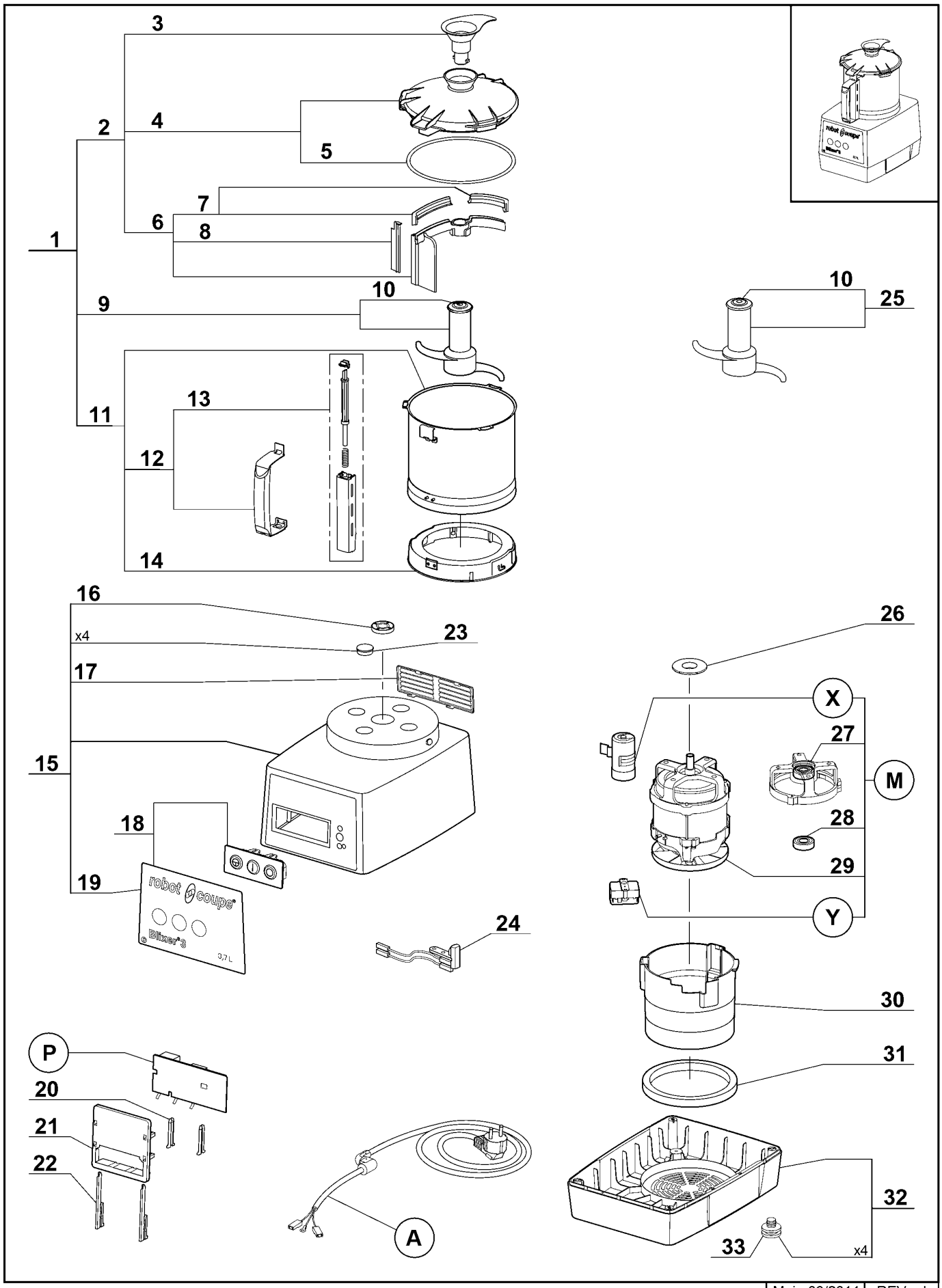

Maj : 03/2011 | REV : d

robot coupe®

BLIXER® 3D

N° de série / Serial number
- 446 - - - - - - -

Index	Pièce / Part	Désignation	Description
1	27 337	CUTTER COMPLET	CUTTER ATTACHEMENT
2	39 757	ENS. COUVERCLE	LID ASSEMBLY
3	39 749	ENS. POIGNEE RACLEUR	SCRAPER HANDLE ASSEMBLY
4	39 810	ENS. COUVERCLE + JOINT	LID ASSEMBLY + SEAL ASSEMBLY
5	39 756	ENS. JOINT DE COUVERCLE	LID SEAL ASSEMBLY
6	39 755	ENS. BRAS RACLEUR	SCRAPER ARM ASSEMBLY
7	39 754	ENS. RACLEUR COUVERCLE	LID SCRAPER ASSEMBLY
8	39 746	ENS. RACLEUR CUVE	BOWL SCRAPER ASSEMBLY
9	27 347	COUTEAU DENTE	FINE SERRATED BLADE
10	104 935	CAPUCHON COUTEAU	BLADE CAP
11	39 760	ENS. CUVE	BOWL ASSEMBLY
12	39 752	ENS. POIGNEE CUVE	BOWL HANDLE ASSEMBLY
13	39 751	ENS. TIGE SECURITE	SAFETY ROD ASSEMBLY
14	39 797	ENS. RONDELLE D'ACCROCHAGE	LOCKING WASHER ASSEMBLY
15	39 298	ENS. SUPPORT MOTEUR	MOTOR SUPPORT ASSEMBLY
16	501 010	BAGUE ETANCHEITE	SHAFT SEAL
17	104 122	GRILLE VENTILATION	VENTILATION GRID
18	39 299	ENS. TABLEAU COMMANDE	CONTROL PANEL ASSEMBLY
19	39 784	PLAQUE FRONTALE	FRONT PLATE
20	102 913	CLAVETTE PLASTRON	PANEL KEY
21	102 911	SUPPORT PLATINE	CONTROL BOARD SUPPORT
22	117 703	CLAVETTE FIXE PLATINE	CONTROL BOARD KEY
23	104 070	CAPSULE CACHE VIS	BOLT COVER
24	29 451	INTERRUPTEUR SECURITE CUTTER	CUTTER SAFETY SWITCH
25	27 348	COUTEAU CRANTE	SERRATED BLADE
26	104 080	CENTREUR MOTEUR	MOTOR CENTRING
27	106 268	ROULEMENT MOTEUR SUFERIEUR AVEC FLASQUE	UPPER BALL-BEARING WITH BRACKET
28	501 270	ROULEMENT MOTEUR INFERIEUR	LOWER BALL-BEARING
29	39 286	VENTILATEUR MOTEUR	MOTOR FAN
30	102 332	CONDUIT VENTILATION	VENTILATION BAFFLE
31	101 099	TAMPON AMORTISSEUR	ABSORBER
32	39 201	ENSEMBLE SOCLE	BASE ASSEMBLY
33	101 082	PIED	FOOT

A	CABLE D'ALIMENTATION	POWER CORD
M	MOTEUR	MOTOR
P	CARTE DE COMMANDE	CONTROL BOARD
X	CONDENSATEUR DE DEMARRAGE	STARTING CAPACITOR
Y	RELAIS DEMARRAGE MOTEUR	MOTOR STARTING RELAY

Machine	Voltage	A	M	P	X	Y
33 198 UK	240/50/1	504 275	303 161	103 695	502 474	503 092
33 199 Aust		504 278				
33 207 CH	230/50/1	504 292				
33 200 DK		504 276				
33 238 ZAF		39 601				
33 197		504 274				
33 201	220/60/1		303 162			514 030
33 246 BRA		39 604				
33 244 SAU		504 275				
33 202	120/60/1	504 277	303 163	103 694	502 732	508 277
33 206 JAP	100/50-60/1		303 164			506 176

Maj : 03/2011 | REV : d

robot coupe®

BLIXER® 4 A MONO

N° de série / Serial number
- 474 - - - - - - -

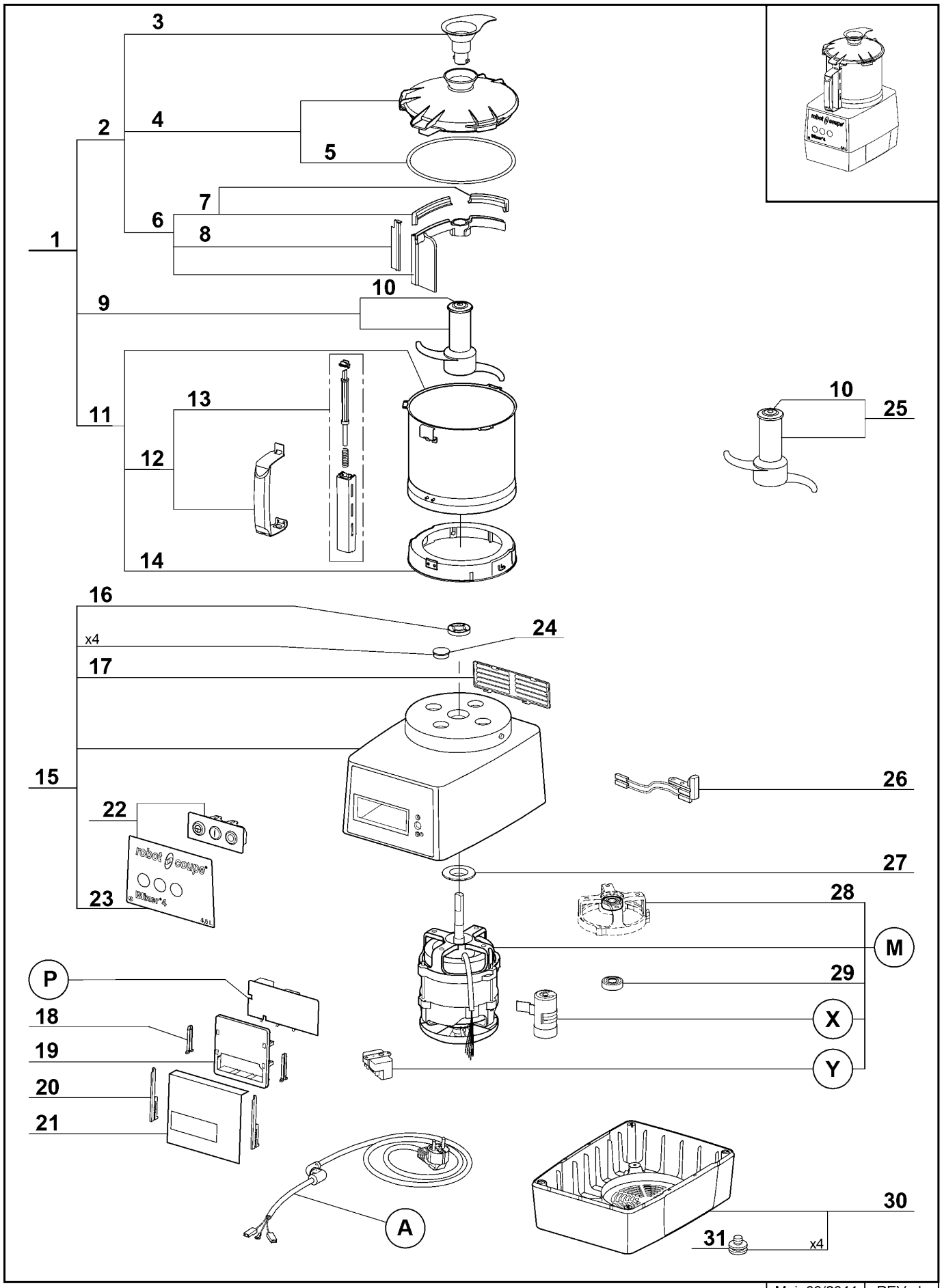

Maj: 03/2011 | REV : b

robot coupe®

BLIXER® 4 A MONO

N° de série / Serial number
- 474 - - - - - - -

Index	Pièce / Part	Désignation	Description
1	27 338	CUTTER COMPLET	CUTTER ATTACHMENT
2	39 750	ENS. COUVERCLE COMPLET	COMPLETE LID ASSEMBLY
3	39 749	ENS. POIGNEE RACLEUR	SCRAPER HANDLE ASSEMBLY
4	39 741	ENS. COUVERCLE	LID ASSEMBLY
5	39 740	JOINT COUVERCLE	LID SEAL
6	39 748	ENS. BRAS RACLEUR	SCRAPER ARM ASSEMBLY
7	39 747	ENS. RACLEUR COUVERCLE	LID SCRAPER ASSEMBLY
8	39 746	RACLEUR CUVE	BOWL SCRAPER
9	27 349	COUTEAU DENTE	FINE SERRATED BLADE
10	104 935	CAPUCHON COUTEAU	BLAD CAP
11	39 758	ENS. CUVE	BOWL ASSEMBLY
12	39 744	ENS. POIGNEE CUVE	BOWL HANDLE ASSEMBLY
13	39 743	ENS. TIGE SECURITE	SAFETY ROD ASSEMBLY
14	39 745	ENS. RONDELLE D'ACCROCHAGE	LOCKING WASHER ASSEMBLY
15	39 792	ENS. SUPPORT MOTEUR	MOTOR SUPPORT ASSEMBLY
16	501 010	BAGUE ETANCHEITE	SHAFT SEAL
17	104 122	GRILLE VENTILATION	VENT COVER
18	102 913	CLAVETTE PLASTRON	PANEL KEY
19	102 911	SUPPORT PLATINE	CONTROL BOARD SUPPORT
20	117 703	CLAVETTE FIXE PLATINE	CONTROL BOARD KEY
21	104 131	ISOLANT PLATINE	CONTROL BOARD INSULATOR
22	39 778	ENS. TABLEAU COMMANDE	CONTROL PANEL ASSEMBLY
23	39 779	PLAQUE FRONTALE	FRONT PLATE
24	104 070	CAPSULE CACHE VIS	BOLT COVER
25	27 350	COUTEAU CRANTE	SERRATED BLADE
26	29 441	ENS. INTERRUPTEUR DE SECURITE	SAFETY SWITCH ASSEMBLY
27	104 080	CENTREUR MOTEUR	MOTOR CENTRING
28	106 268	ROULEMENT SUPERIEUR AVEC FLASQUE	UPPER BALLS-BEARING WITCH BRACKET
29	501 270	ROULEMENT INFERIEUR	LOWER BALLS-BEARING
30	39 201	ENS. SOCLE	BASE ASSEMBLY
31	101 082	PIED	FOOT

A	CABLE D'ALIMENTATION	POWER CORD
M	MOTEUR	MOTOR
P	PLATINE	CIRCUIT BOARD
X	CONDENSATEUR	CAPACITOR
Y	RELAIS MOTEUR	RELAY

Machine	Voltage	A	M	P	X	Y
33 209 UK	240/50/1	504 275	303 161	103 695	502 474	503 092
33 212 Aust		504 278				
33 214 CH	230/50/1	504 292				
33 213 DK		504 276				
33 239 ZAF		39 601				
33 208		504 274				
33 211	220/60/1		303 162			514 030
33 247 BRA		39 604				
33 210	120/60/1	504 277	303 163	103 694	502 732	508 277
33 237 JAP	100/50-60/1		303 164			506 176

Maj : 03/2011 | REV : b

robot coupe®

BLIXER® 4 A TRI

N° de série / Serial number
- 475 - - - - - - -

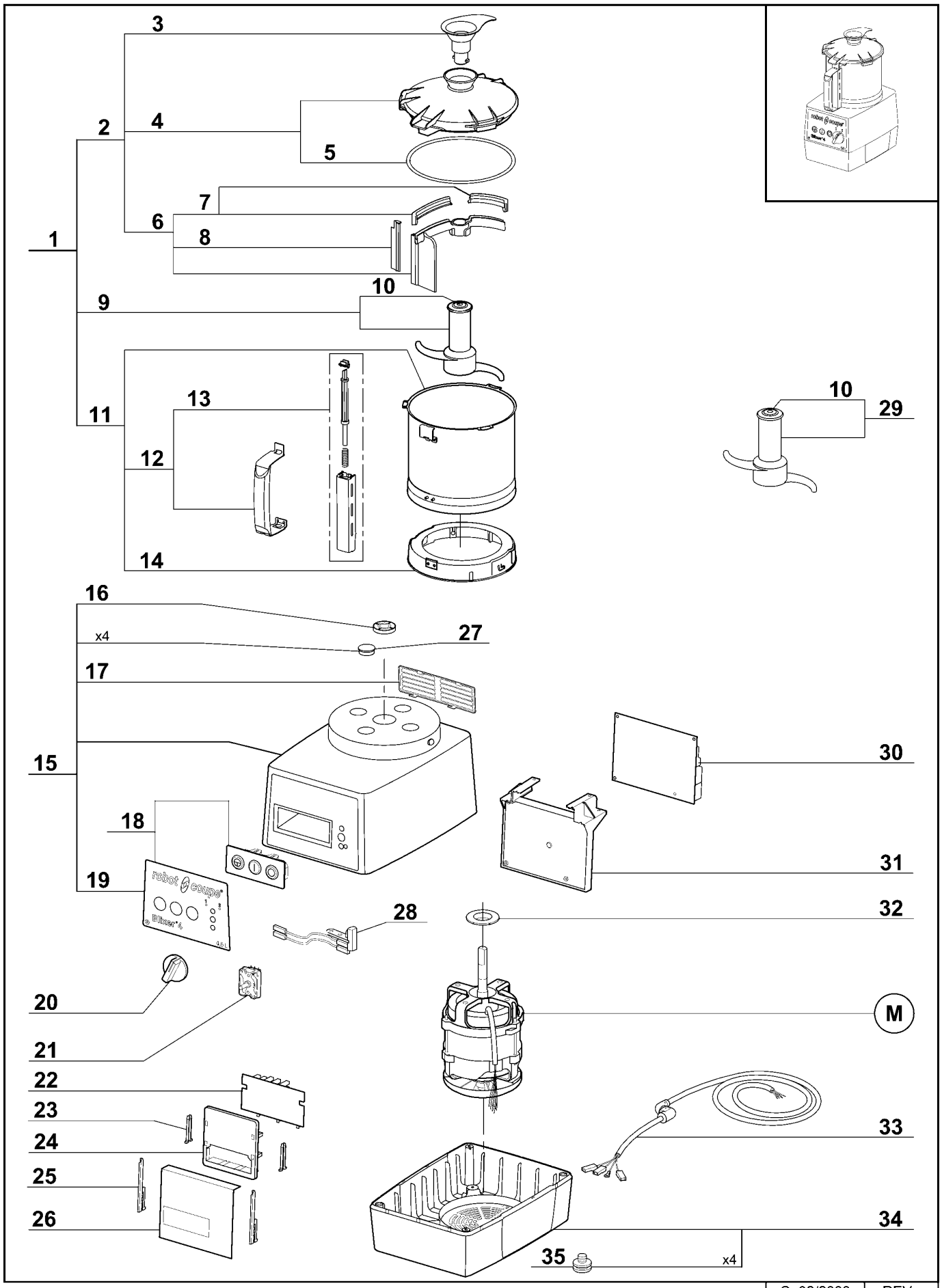

C: 02/2008	REV :

robot coupe®

BLIXER® 4 A TRI

N° de série / Serial number
- 475 - - - - - - -

Index	Pièce / Part	Désignation	Description
1	27 338	CUTTER COMPLET	CUTTER ATTACHMENT
2	39 750	ENS. COUVERCLE COMPLET	COMPLETE LID ASSEMBLY
3	39 749	ENS. POIGNEE RACLEUR	SCRAPER HANDLE ASSEMBLY
4	39 741	ENS. COUVERCLE	LID ASSEMBLY
5	39 740	JOINT COUVERCLE	LID SEAL
6	39 748	ENS. BRAS RACLEUR	SCRAPER ARM ASSEMBLY
7	39 747	ENS. RACLEUR COUVERCLE	LID SCRAPER ASSEMBLY
8	39 746	RACLEUR CUVE	BOWL SCRAPER
9	27 349	COUTEAU DENTE	FINE SERRATED BLADE
10	104 935	CAPUCHON COUTEAU	BLAD CAP
11	39 758	ENS. CUVE	BOWL ASSEMBLY
12	39 744	ENS. POIGNEE CUVE	BOWL HANDLE ASSEMBLY
13	39 743	ENS. TIGE SECURITE	SAFETY ROD ASSEMBLY
14	39 745	ENS. RONDELLE D'ACCROCHAGE	LOCKING WASHER ASSEMBLY
15	39 793	ENS. SUPPORT MOTEUR	MOTOR SUPPORT ASSEMBLY
16	501 010	BAGUE ETANCHEITE	SHAFT SEAL
17	104 122	GRILLE VENTILATION	VENT COVER
18	39 768	ENS. TABLEAU COMMANDE	CONTROL PANEL ASSEMBLY
19	39 769	PLAQUE FRONTALE	FRONT PLATE
20	117 805	POIGNEE COMMUTATEUR	COMMUTATOR HANDLE
21	117 792	SELECTEUR DE VITESSE	SPEED SELECTOR
22	101 921	CARTE BOUTONS	CONTROLS BOARD
23	102 913	CLAVETTE PLASTRON	PANEL KEY
24	102 911	SUPPORT PLATINE	CONTROL BOARD SUPPORT
25	117 703	CLAVETTE FIXE PLATINE	CONTROL BOARD KEY
26	104 131	ISOLANT PLATINE	CONTROL BOARD INSULATOR
27	104 070	CAPSULE CACHE VIS	BOLT COVER
28	29 441	ENS. INTERRUPTEUR DE SECURITE	SAFETY SWITCH ASSEMBLY
29	27 350	COUTEAU CRANTE	SERRATED BLADE
30	102 600	PLATINE	CONTROL BOARD
31	117 809	EQUERRE SUPPORT PLATINE	CONTROL BOARD SUPPORT
32	104 079	CENTREUR MOTEUR	MOTOR CENTRING
33	504 282	CABLE D'ALIMENTATION	POWER CORD
34	39 112	ENS. SOCLE	BASE ASSEMBLY
35	101 082	PIED	FOOT

M	MOTEUR	MOTOR

Machine	Voltage	M
33 215	400/50/3	303 145
33 216	220/60/3	303 146
33 217	380/60/3	303 147
33 218	230/50/3	303 144

C : 02/2008 | REV :

robot coupe®

BLIXER® 4 V.V.A

N° de série / Serial number
- 476 - - - - - - -
- 565 - - - - - - -

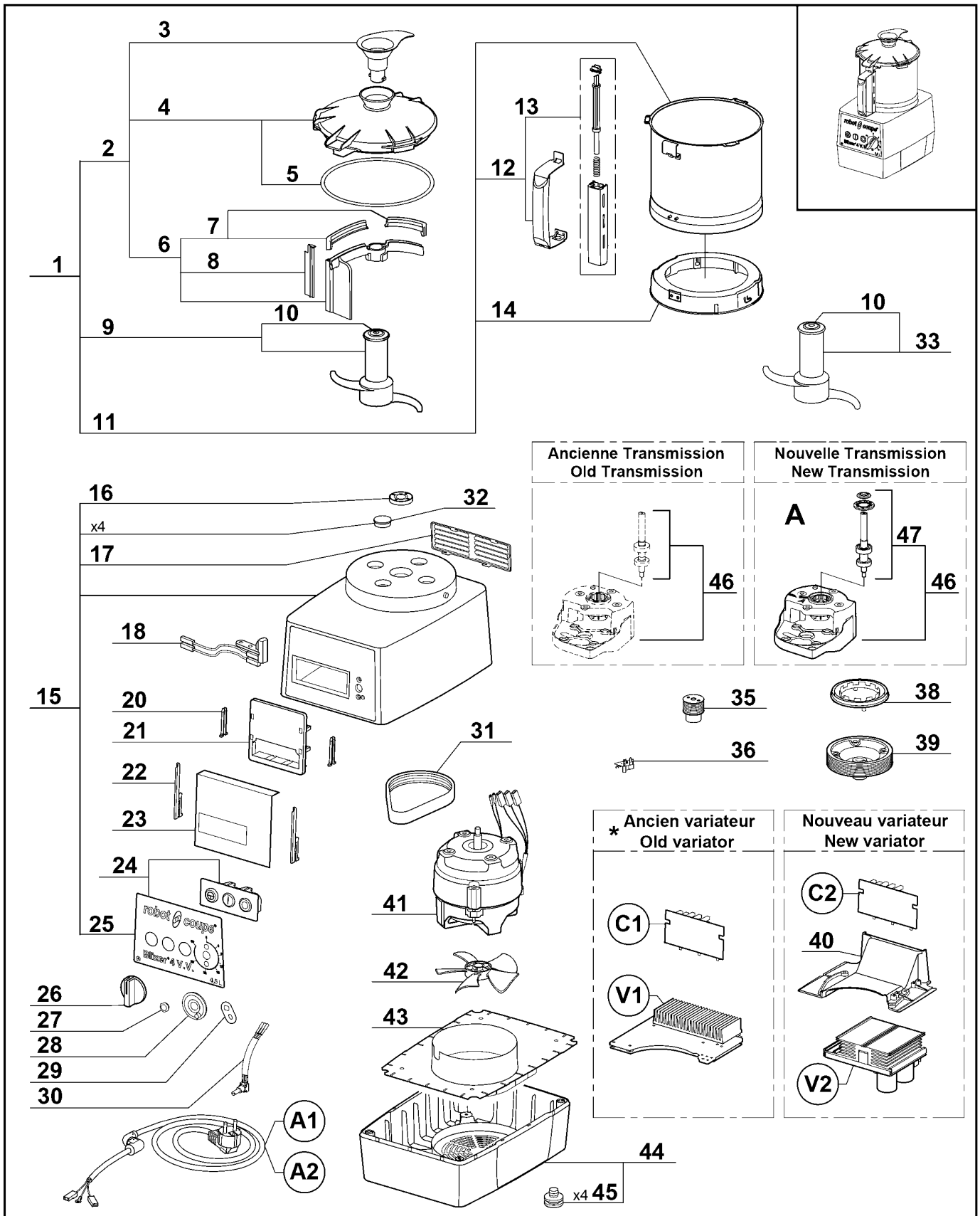

* L'ancien variateur n'est plus disponible, pour le remplacer, commander le kit de mise à niveau référence 39974. Vous recevrez le nouveau variateur V2, la carte boutons C2, le support variateur 40, les vis et la notice.

* Old variator is no longer available, to replace it, order the upgrade kit part number 39974. You will receive the new variator V2, the controls board C2, the variator support 40, the screws and the technical instruction.

robot coupe®

BLIXER® 4 V.V.A

N° de série / Serial number
- 476 - - - - - - -
- 565 - - - - - - -

Index	Pièce / Part	Désignation	Description
1	27 338	CUTTER COMPLET	CUTTER ATTACHMENT
2	39 750	ENS. COUVERCLE COMPLET	COMPLETE LID ASSEMBLY
3	39 749	ENS. POIGNEE RACLEUR	SCRAPER HANDLE ASSEMBLY
4	39 741	ENS. COUVERCLE	LID ASSEMBLY
5	39 740	JOINT COUVERCLE	LID SEAL
6	39 748	ENS. BRAS RACLEUR	SCRAPER ARM ASSEMBLY
7	39 747	ENS. RACLEUR COUVERCLE	LID SCRAPER ASSEMBLY
8	39 746	RACLEUR CUVE	SCRAPER
9	27 349	COUTEAU DENTE	FINE SERRATED BLADE
10	104 935	CAPUCHON COUTEAU	BLADE ASSEMBLY CAP
11	39 758	ENS. CUVE	BOWL ASSEMBLY
12	39 744	ENS. POIGNEE CUVE	BOWL HANDLE ASSEMBLY
13	39 743	ENS. TIGE SECURITE	SAFETY ROD ASSEMBLY
14	39 745	ENS. RONDELLE D'ACCROCHAGE	LOCKING WASHER ASSEMBLY
15	39 796	ENS. SUPPORT MOTEUR	MOTOR SUPPORT ASSEMBLY
16	501 010	BAGUE ETANCHEITE	SHAFT SEAL
17	104 122	GRILLE VENTILATION	VENT COVER
18	29 441	ENS. INTERRUPTEUR DE SECURITE	SAFETY SWITCH ASSEMBLY
20	102 913	CLAVETTE PLASTRON	PANEL KEY
21	102 911	SUPPORT PLATINE	CONTROL BOARD SUPPORT
22	117 703	CLAVETTE FIXE PLATINE	CONTROL BOARD KEY
23	104 131	ISOLANT PLATINE	CONTROL BOARD INSULATOR
24	39 780	ENS. TABLEAU COMMANDE	CONTROL PANEL ASSEMBLY
25	39 781	PLAQUE FRONTALE	FRONT PLATE
26	117 073	POIGNEE POTENTIOMETRE	POTENTIOMETER HANDLE
27	103 308	ECROU EPAULE POTENTIOMETRE	POTENTIOMETER NUT
28	104 440	BUTEE POTENTIOMETRE	POTENTIOMETER STOP
29	101 551	PLAQUE ANTIROTATION POTENTIOMETRE	POTENTIOMETER ANTI-ROTATING WASHER
30	39 202	POTENTIOMETRE	POTENTIOMETER
31	503 940	COURROIE	BELT
32	104 070	CAPSULE CACHE VIS	BOLT COVER
33	27 350	COUTEAU CRANTE	SERRATED BLADE
35	102 924	POULIE MOTRICE	DRIVING PULLEY
36	102 920	CARTE CAPTEUR	SPEED SENSOR
38	102 922	ROUE DENTEE	TOOTHED WHEEL
39	102 923	POULIE RECEPTRICE	LARGE PULLEY
40	39 971	SUPPORT VARIATEUR	VARIATOR SUPPORT
41	303 076	MOTEUR	MOTOR
42	102 934	VENTILATEUR	FAN
43	104 109	DEFLECTEUR	DEFLECTOR
44	39 112	ENS. SOCLE	BASE ASSEMBLY
45	39 928	PIED (x4)	FOOT (x4)
46	39 148	KIT SUPPORT TRANSMISSION	TRANSMISSION KIT
47	39 152	ENS. AXE TRANSMISSION	TRANSMISSION SHAFT ASSEMBLY

robot coupe®

BLIXER® 4 V.V.A

N° de série / Serial number
- 476 - - - - - - -
- 565 - - - - - - -

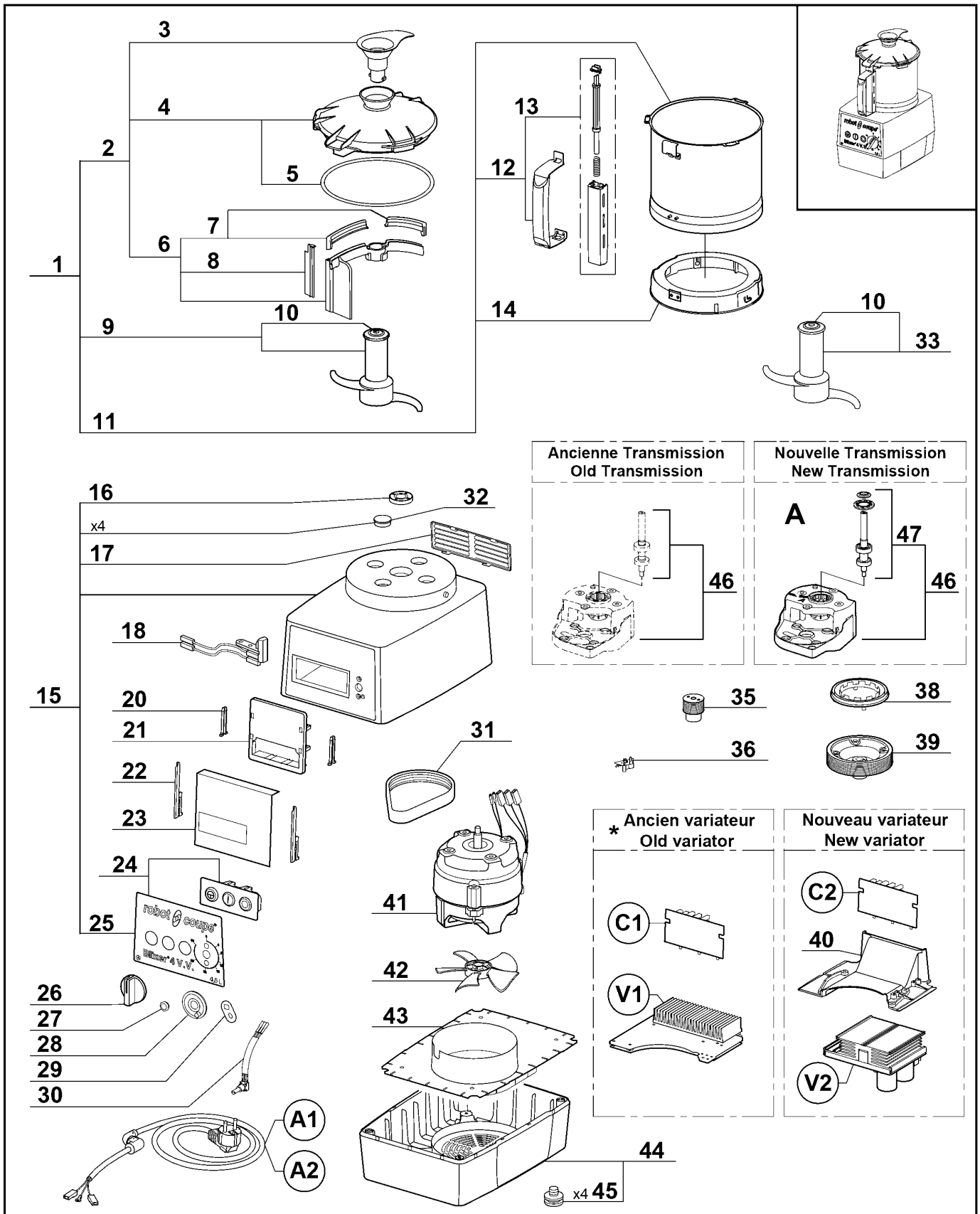

* L'ancien variateur n'est plus disponible, pour le remplacer, commander le kit de mise à niveau référence 39974. Vous recevrez le nouveau variateur V2, la carte boutons C2, le support variateur 40, les vis et la notice.

* Old variator is no longer available, to replace it, order the upgrade kit part number 39974. You will receive the new variator V2, the controls board C2, the variator support 40, the screws and the technical instruction.

Maj: 01/2014 | REV : b

Blixer®2 100V/50-60Hz - 120V/60Hz - 220V/60Hz - 230V/50Hz 1~

SCHEMA ELECTRIQUE — ELECTRIC DIAGRAM — ELEKTRISCHES SCHALTBILD

	Français	English	Deutch
CD	Condensateur de Démarrage	Starting capacitor	Anlasskondensator
DT	Coupe-circuit	Circuit-breaker	Ausschalter
EA	Phase Auxiliaire	Starting phase	Hilfsphase
EP	Phase Principale	Main phase	Hauptphase
KD	Relais de Démarrage	Starting relay	Anlassrelais
MA	Interrupteur MARCHE / ARRET / PULSE	ON / OFF / PULSE switch	Stop / Betriebsschalter / Impulsschalter
MF	Module de Freinage	Braking module	Bremsmodul
MO	Moteur Monophasé	Single phase Motor	Motor einphasig
PTO	Protecteur Thermique du moteur	Motor thermal protector	Motorthermoschutz
R	Résistance 1 Ohm 6 w	Resistor 1 Ohm 6 w	Widerstand 1 Ohm 6 w
SW	Interrupteur Sécurité couvercle	Lid safety switch	Schalter zur Deckelsicherheit

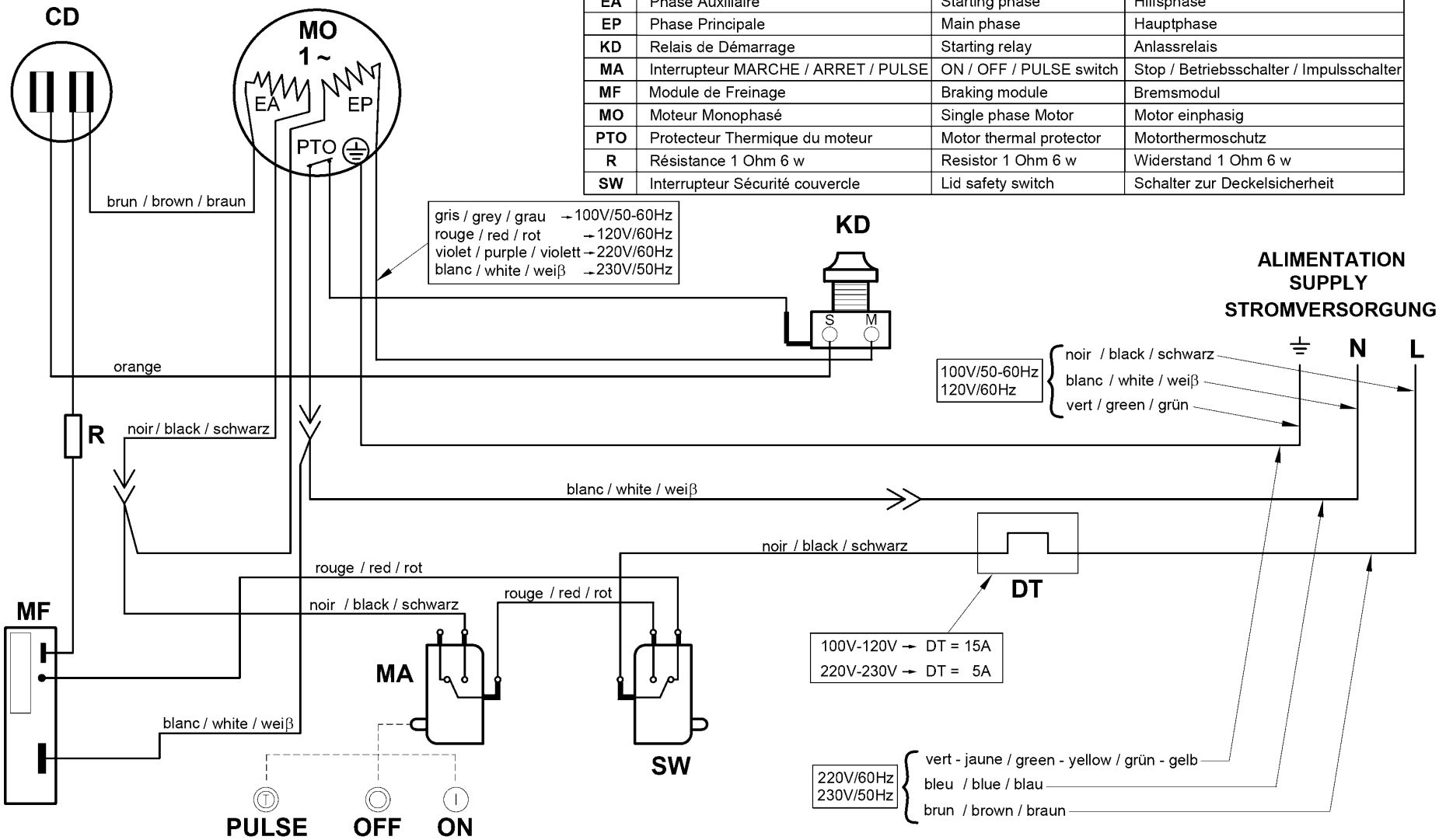

robot coupe®

N° 402980 d

Maj : 05/14

R3D 3000, Blixer®3D, Blixer®4, Blixer®4A

100V/50-60Hz - 120V/60Hz - 220V/60Hz - 230-240V/50Hz 1~

SCHEMA ELECTRIQUE — ELECTRIC DIAGRAM — ELEKTRISCHES SCHALTBILD

	Français	English	Deutsch
CD	Condensateur de démarrage	Starting capacitor	Anlasskondensator
EA	Phase auxiliaire	Starting phase	Hilfsphase
EP	Phase principale	Main phase	Hauptphase
ISCU	Interrupteur sécurité Cutter	Cutter lid safety switch	Sicherheitschalter Messerdeckel
KD	Relais de démarrage	Starting relay	Anlassrelais
MO	Moteur monophasé	Single phase motor	Motor einphasig
PCB	Carte de commande	Control Board	Steuerkarte
PTO	Protecteur thermique moteur	Motor thermal protector	Motorthermoschutz
SAR	Bouton poussoir arrêt	Off switch	Stopschalter
SMA	Bouton poussoir marche	On switch	Betriebsschalter
SPU	Bouton poussoir impulsion	Pulse switch	Impulsschalter

KD	
Tension / Voltage / Spannung	Réf. / Part / Ref.
100V / 50 - 60Hz	4 CR - 2 - 770
120V / 60Hz	4 CR - 2 - 785
220V / 60Hz	4 CR - 2 - 728
230-240V / 50Hz	4 CR - 2 - 709

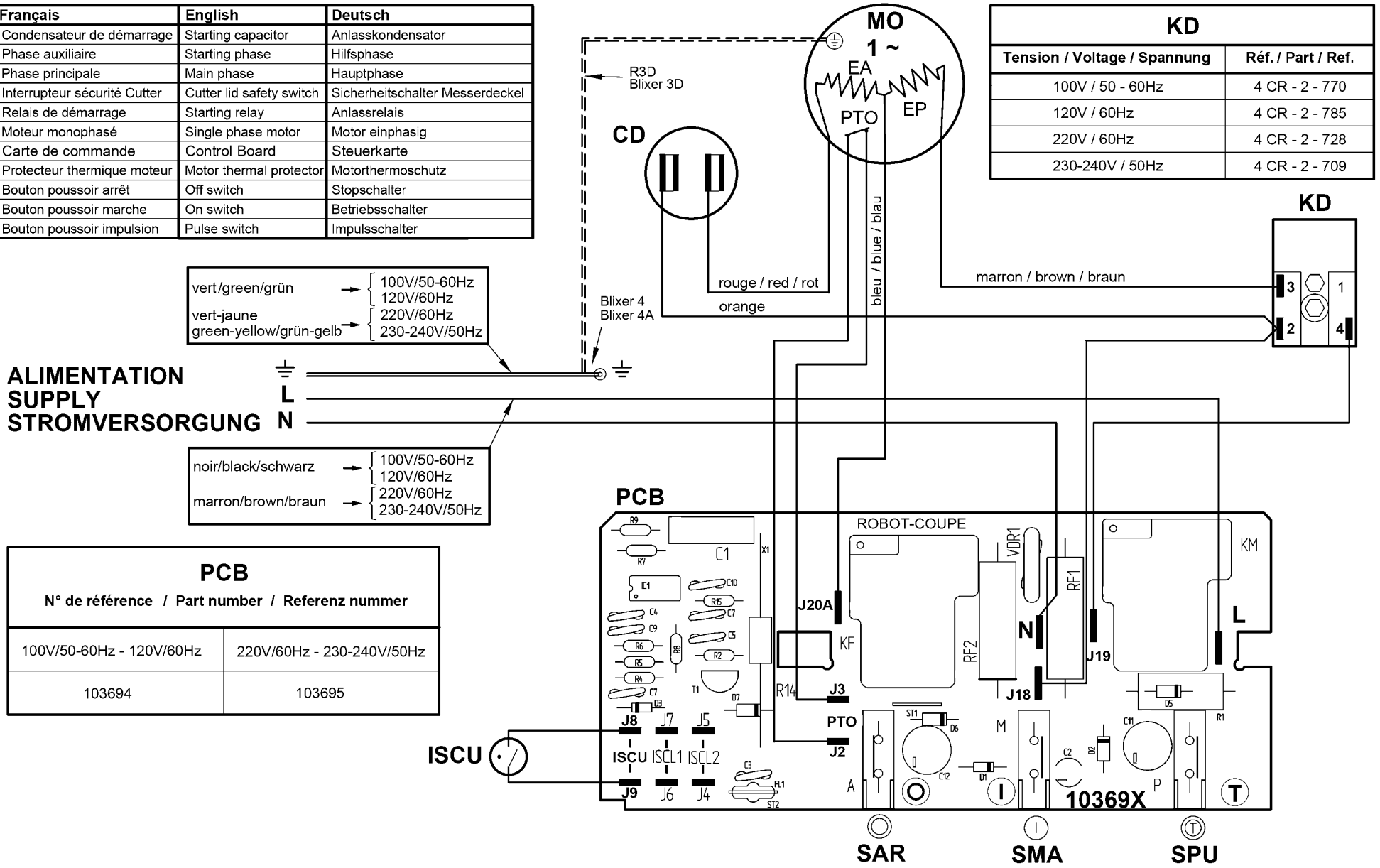

PCB	
N° de référence / Part number / Referenz nummer	
100V/50-60Hz - 120V/60Hz	220V/60Hz - 230-240V/50Hz
103694	103695

R4-R4 A - Blixer®4-Blixer® 4 A - R402-R402 A 230V/50Hz - 380-415V/50Hz - 220V/60Hz - 380-415V/60Hz 3~

SCHEMA ELECTRIQUE — ELECTRIC DIAGRAM — ELEKTRISCHES SCHALTBILD

Important	Vérifier que le fil d'adaptation à la tension de votre réseau est correctement positionné (voir tableau ci-contre).
Précautions	Check that the wire that allows the adaptation to the supply voltage is on the right terminal (table in the margin).
Wichtiger Hinweis	Unbedingt prüfen, ob der Draht zur Anpassung an die Spannung Ihres Stromnetzes Korrekt positioniert ist (Tafel Gegenüber).

Tension d'alimentation Supply voltage Stromspannung	Connexion Terminal Anschluss
200 V	200 (JP1)
220 -> 240 V	230 (JP2)
380 -> 415 V	400 (JP3)
440 V	440 (JP4)

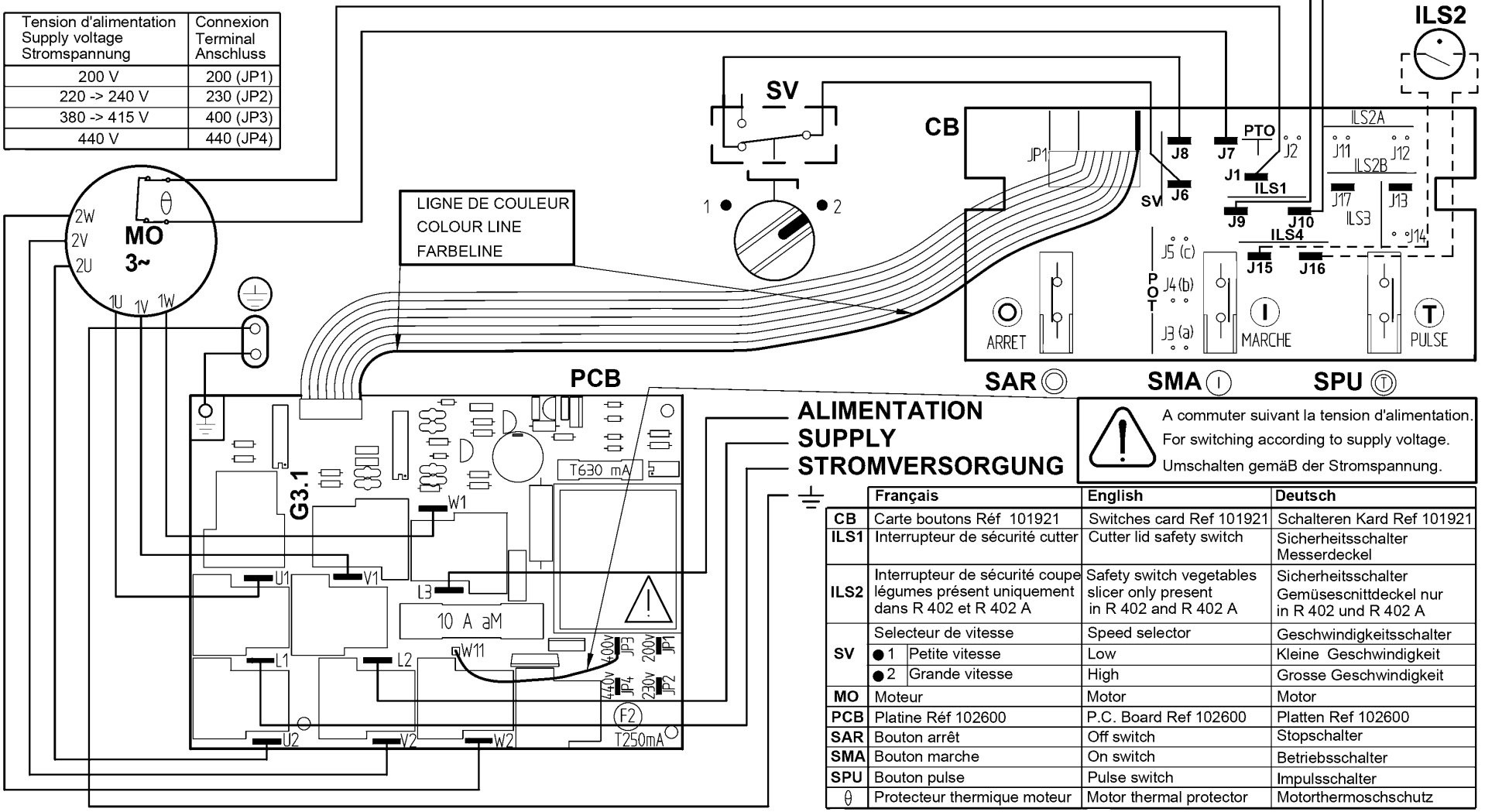

	Français	English	Deutsch
CB	Carte boutons Réf 101921	Switches card Ref 101921	Schalteren Kard Ref 101921
ILS1	Interrupteur de sécurité cutter	Cutter lid safety switch	Sicherheitsschalter Messerdeckel
ILS2	Interrupteur de sécurité coupe légumes présent uniquement dans R 402 et R 402 A	Safety switch vegetables slicer only present in R 402 and R 402 A	Sicherheitsschalter Gemüsescnittdeckel nur in R 402 und R 402 A
SV	Selecteur de vitesse	Speed selector	Geschwindigkeitsschalter
	● 1 Petite vitesse	Low	Kleine Geschwindigkeit
	● 2 Grande vitesse	High	Grosse Geschwindigkeit
MO	Moteur	Motor	Motor
PCB	Platine Réf 102600	P.C. Board Ref 102600	Platten Ref 102600
SAR	Bouton arrêt	Off switch	Stopschalter
SMA	Bouton marche	On switch	Betriebsschalter
SPU	Bouton pulse	Pulse switch	Impulsschalter
θ	Protecteur thermique moteur	Motor thermal protector	Motorthermoschschutz

R4 V.V.A - Blixer®4 V.V.A - R402 V.V.A 200-240V/50-60Hz 1~

SCHEMA ELECTRIQUE — ELECTRIC DIAGRAM — ELEKTRISCHES SCHALTBILD

	Français	English	Deutsch
CB	Carte boutons Réf. 112402	Switches card Ref. 112402	Schalteren Karte. Ref 112402
CC	Carte capteur vitesse Réf. 102920	Speed sensor circuit Ref. 102920	Geschwindigkeit Sensor Karte. Ref 102920
ISCL	Interrupteur de Sécurité Coupe-Légumes	Vegetables slicer safety switch	Sicherheitsschalter Gemüseschnittdeckel
ISCU	Interrupteur de Sécurité CUtter	Cutter lid safety switch	Sicherheitsschalter Messerdeckel
MO	Moteur	Motor	Motor
P	Potentiomètre	Potentiometer	Potentiometer
SAR	Bouton poussoir ARRET	OFF switch	Stopschalter
SMA	Bouton poussoir MARCHE	ON switch	Betriebsschalter
SPU	Bouton poussoir IMPULSION	PULSE switch	Impulsschalter
V	Variateur Réf. 112380	Variator Ref. 112380	Variator Ref. 112380
PTO	Protecteur thermique intégré au moteur	Thermal protector integrated in the motor	Thermoschutz im Motor integriert

A partir de / From / Von

R4 V.V. A.....: C5640111101

Blixer 4 V.V.A...: C5650111101

R402 V.V.A.....: C5630111101

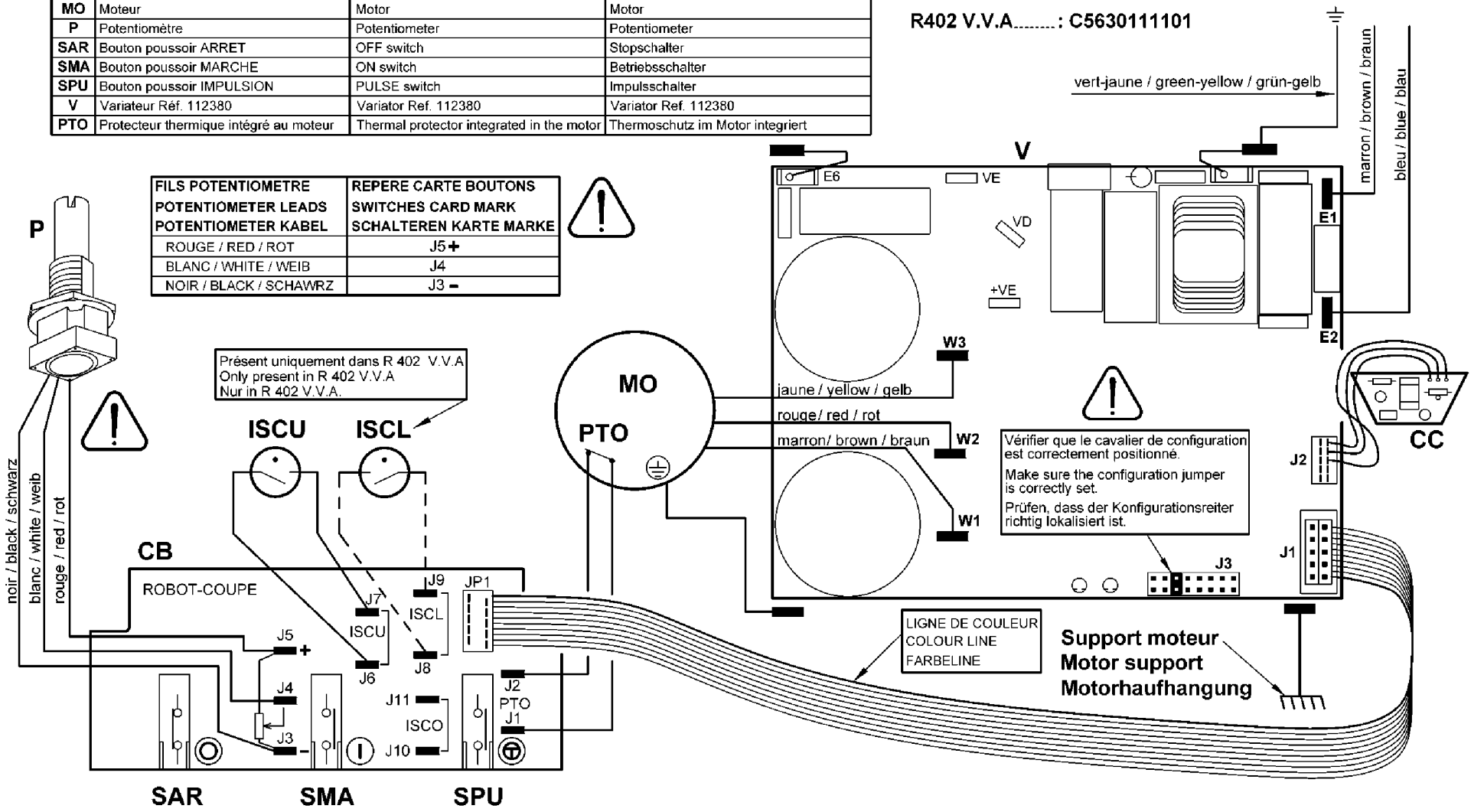

FILS POTENTIOMETRE POTENTIOMETER LEADS POTENTIOMETER KABEL	REPERE CARTE BOUTONS SWITCHES CARD MARK SCHALTEREN KARTE MARKE
ROUGE / RED / ROT	J5 +
BLANC / WHITE / WEIB	J4
NOIR / BLACK / SCHAWRZ	J3 -

robot coupe®

N° 410318

C : 06/09

robot coupe®

Head Office, French,
Export and Marketing Department:
48, rue des Vignerons
94305 Vincennes Cedex- France
Tel.: 01 43 98 88 15 - Fax: 01 43 74 36 26
Email: international@robot-coupe.com

Service Clients Belgique
26, Rue des Hayettes
6540 Mont Sainte-Geneviève
Tél. : (071) 59 32 62
Fax : (071) 59 36 04
Email : info@robot-coupe.be

Delegación comercial en España:
Riera Figuera Major, 13-15 baix
08304 Mataró (Barcelona)
Tel. : (93) 741 10 23 - Fax: (93) 741 12 73
Email: robot-coupe@robot-coupe.e.telefonica.net

Robot-Coupe Italia srl
Via Stelloni Levante 24/a
40012 Calderara di Reno (BO)
Tel: 051 72 68 10 - Fax: 051 72 68 12
Email: info@robot-coupe.it

www.robot-coupe.com

Réf. : 404 093 - 12/2016